Bidé monomando HARLOCK_HC000554

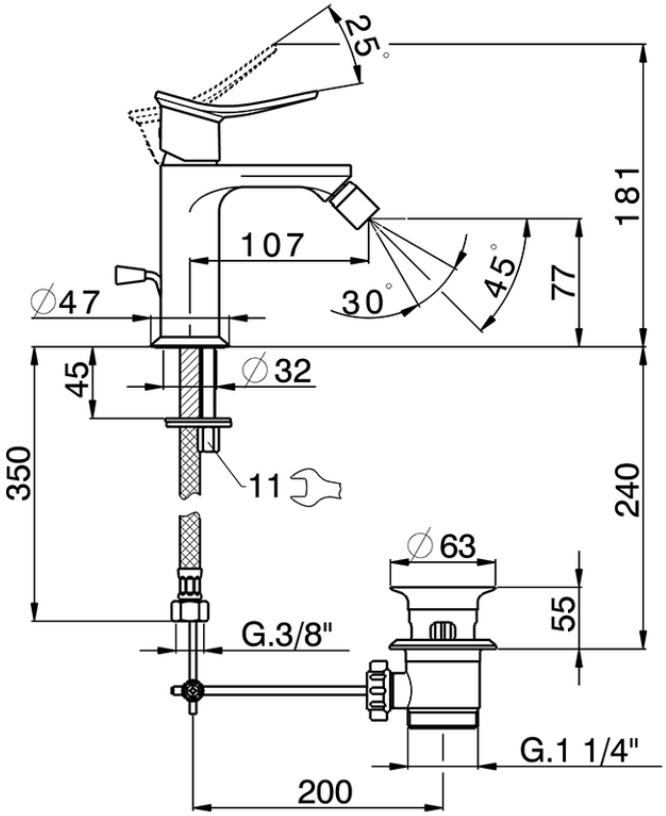

HC000554

https://es.huberitalia.com/bide-monomando-harlock-hc000554

2026-05-20