Bidé monomando M32_MT000554

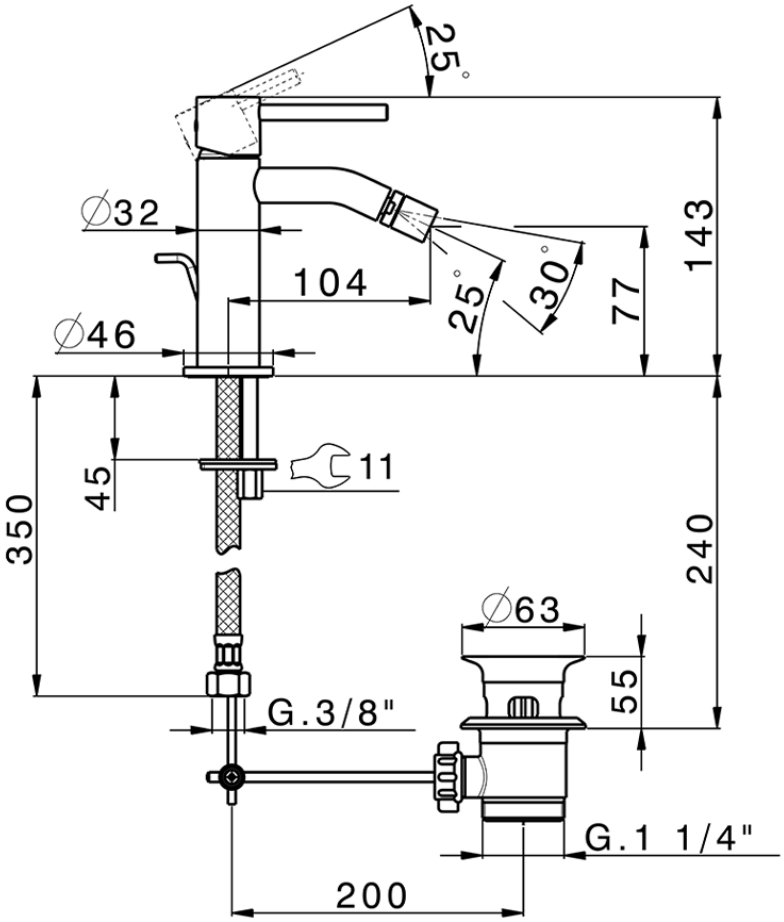

MT000554

https://es.huberitalia.com/bide-monomando-m32-mt000554

2026-05-20