Huber
TEL. (+39) 0322 967783
MAIL. huber@huberitalia.com

Conjunto bañera termostática empotrada VICTORIAN_914.VT01H.

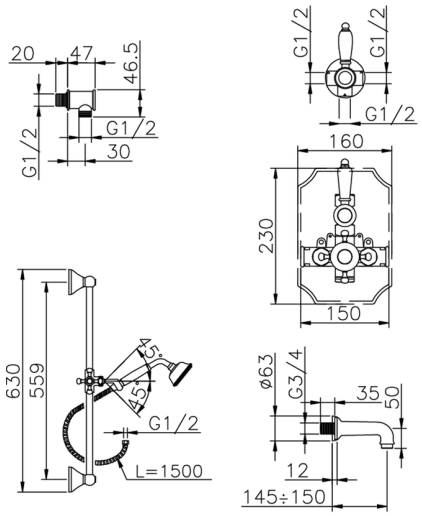

MODELO **914.VT01H.**

Conjunto bañera termostática empotrada,mezclador termostático empotrado 1/2",llave de paso con salida 1/2",desviador 2 salidas,barra 56 cm con soporte corredizo,duchita una función clásica Ø 78 mm de Latón,caño erogación 150 mm 3/4" M,toma de agua 1/2",flexible de Latón 150 cm

ACABADOS DISPONIBLES

AC AC Níquel Satinado Cepillado

AG AG Oro Viejo

BA BA Bronce Viejo

CR CR Cromo

2W 2W Oro Cepillado

CARACTERÍSTICAS

Recambio Cartucho **24.02AB.PL**

Cartucho Termostático Plus P 8X20

Instalación **Empotrado**

Termostático

El Termostático Huber es tu gestor personal del agua, ayudándote a manejar, controlar y ahorrar agua y energía.

2026-06-15

© 2021 Huber. Via Brughiere, 50. 28017 - San Maurizio (NO) - Italy
Mail: huber@hubertitalia.com, Telefono: (+39) 0322 967783, P.Iva IT02422800033.