Huber
TEL. (+39) 0322 967783
MAIL. huber@huberitalia.com

Bidé monomando NORMA_NM000550



MODELO **NM000550**

Bidé monomando,con desagüe automático 1" 1/4,latiguillos acero G.3/8"

ACABADOS DISPONIBLES

21 21 Cromo

CARACTERÍSTICAS

Recambio Cartucho **ZZ94034000**

Cartucho Monomando 35 mm

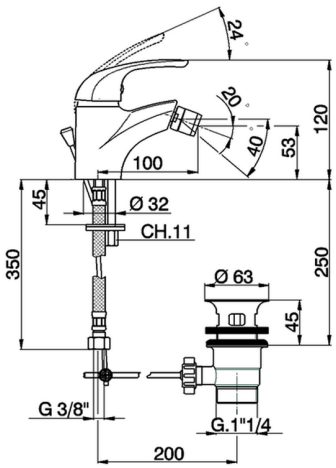

© 2021 Huber. Via Brughiere, 50. 28017 - San Maurizio (NO) - Italy
Mail: huber@hubertitalia.com, Telefono: (+39) 0322 967783, P.Iva IT02422800033.

Huber
TEL. (+39) 0322 967783
MAIL. huber@huberitalia.com

Bidé monomando NORMA_NM000550

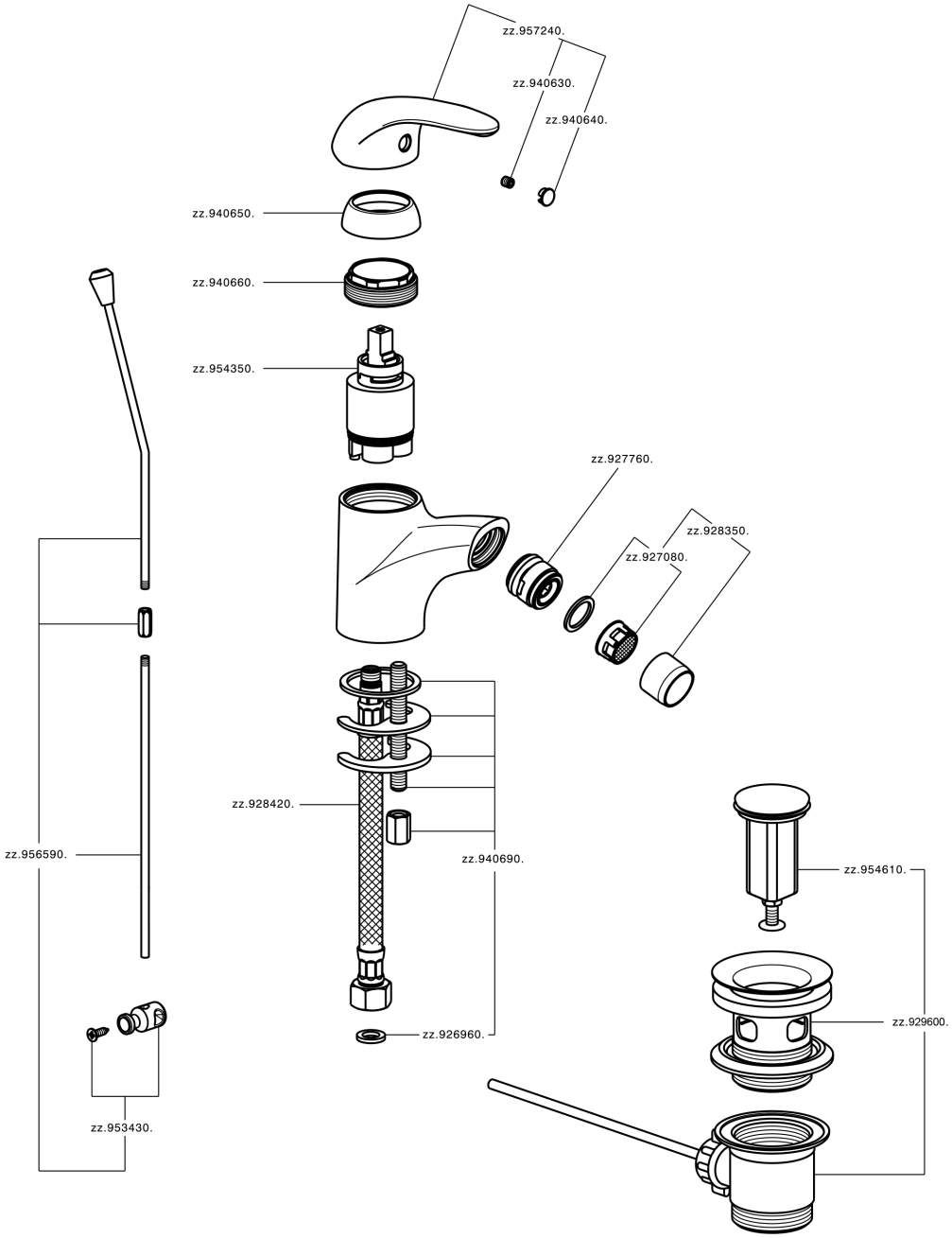

NM000550

https://es.huberitalia.com/bide-monomando-norma-nm000550

2026-11-23

© 2021 Huber. Via Brughiere, 50. 28017 - San Maurizio (NO) - Italy
Mail: huber@hubertitalia.com, Telefono: (+39) 0322 967783, P.Iva IT02422800033.