Columna termostática ducha 2 funciones COLUMNS_QTC8602H

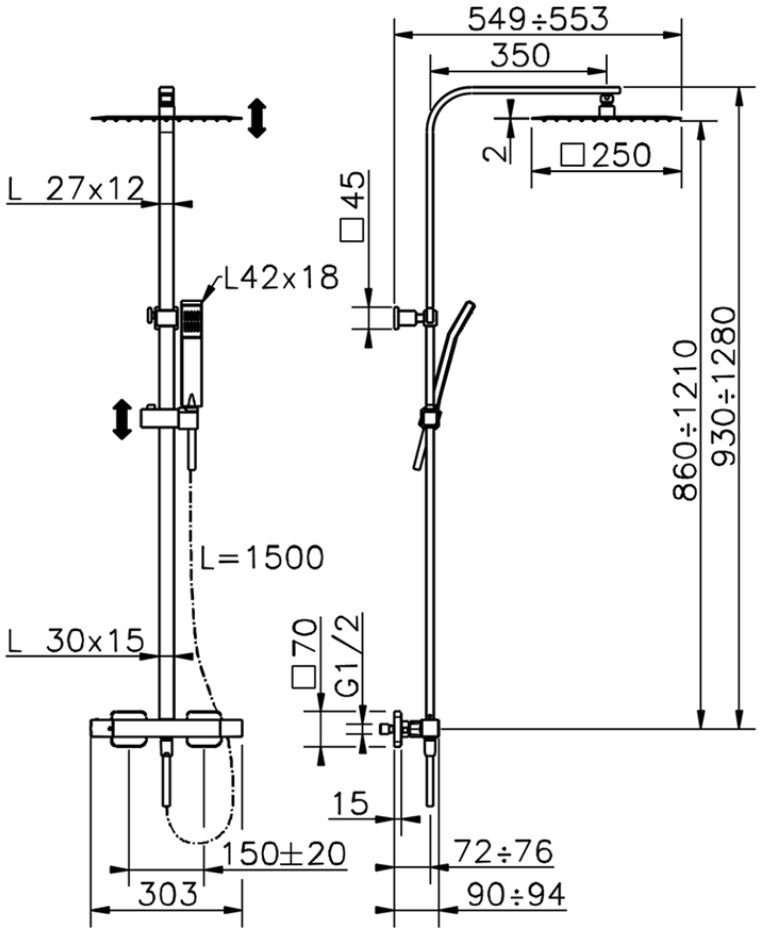

QTC8602H https://es.huberitalia.com/columna-termostatica-ducha-2-funciones-columns-qtc8602h

2026-06-10