Huber
TEL. (+39) 0322 967783
MAIL. huber@huberitalia.com

Parte externa monomando lavabo de pared LEVITY_LY005511

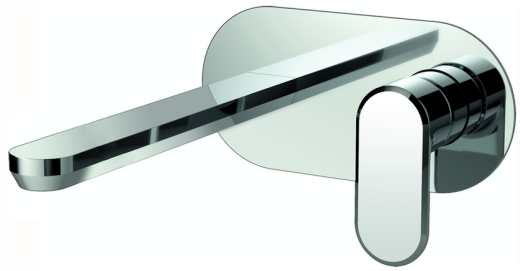

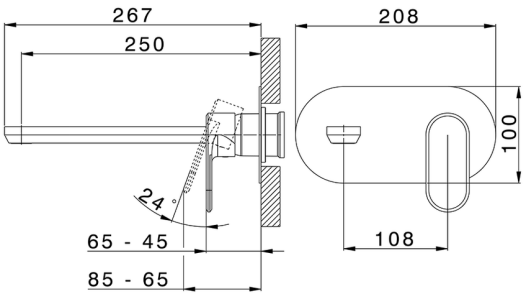

MODELO **LY005511**

Parte externa monomando lavabo de pared,sin parte empotrada,caño L.250 mm,para art.Easy-Box ZB002450 y art.ZB025510

ACABADOS DISPONIBLES

	**21**	21 Cromo
	**2B**	2B Níquel Brillo
	**2F**	2F Níquel Cepillado
	**40**	40 Negro Mate
	**4Q**	4Q Blanco Mate

CARACTERÍSTICAS

Instalación	**Empotrado**
Empotrado 1	**ZB002450**

© 2021 Huber. Via Brughiere, 50. 28017 - San Maurizio (NO) - Italy
Mail: huber@hubertitalia.com, Telefono: (+39) 0322 967783, P.Iva IT02422800033.

Huber
TEL. (+39) 0322 967783
MAIL. huber@huberitalia.com

Parte externa monomando lavabo de pared LEVITY_LY005511

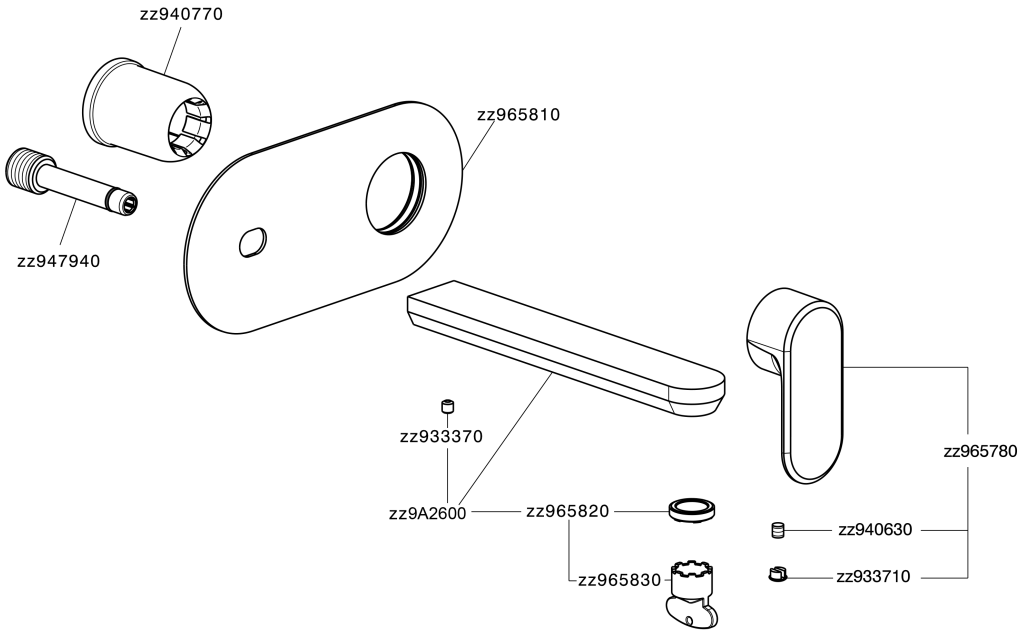

LY005511 https://es.huberitalia.com/parte-externa-monomando-lavabo-de-pared-levity-ly005511

© 2021 Huber. Via Brughiere, 50. 28017 - San Maurizio (NO) - Italy
Mail: huber@hubertitalia.com, Telefono: (+39) 0322 967783, P.Iva IT02422800033.

Huber
TEL. (+39) 0322 967783
MAIL. huber@huberitalia.com

Parte empotrada monomando lavabo de pared Easy-Box EMPOTRADO_ZB002450

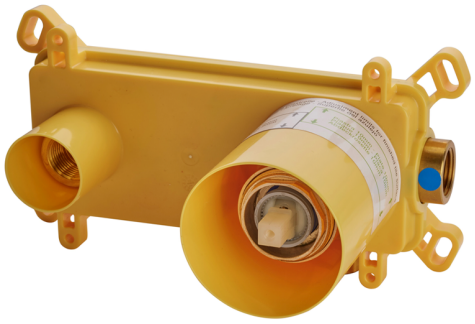

MODELO **ZB002450**

Parte empotrada monomando lavabo de pared Easy-Box,con caja de protección,sin parte externa

ACABADOS DISPONIBLES

04 04 Sin Acabado

CARACTERÍSTICAS

Instalación	**Empotrado**
Recambio Cartucho	**ZZ95409000**
Cartucho Monomando 35 mm	
Empotrado	**1**

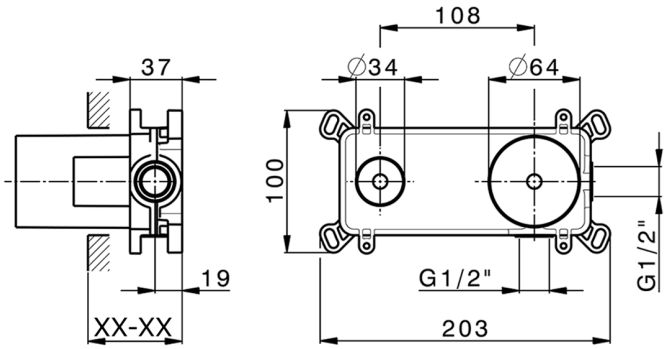

Piastra/Plate/Plaque/Platte/Placa
2-3mm: XX 56-76
10mm: XX 48-68

DeviaStop

La tecnología Huber DeviaStop le permite ajustar el caudal de agua y dirigirla hacia la salida elegida (rociador superior, ducha de mano, etc.).

2026-11-23

© 2021 Huber. Via Brughiere, 50. 28017 - San Maurizio (NO) - Italy
Mail: huber@hubertitalia.com, Telefono: (+39) 0322 967783, P.Iva IT02422800033.