Huber
TEL. (+39) 0322 967783
MAIL. huber@huberitalia.com

Ducha termostática LEVITY_LYT01010

MODELO **LYT01010**

Ducha termostática,sin conjunto ducha,conexión para flexible 1/2"M

ACABADOS DISPONIBLES

- **21** 21 Cromo
- **2B** 2B Níquel Brillo
- **2F** 2F Níquel Cepillado
- **40** 40 Negro Mate
- **4Q** 4Q Blanco Mate

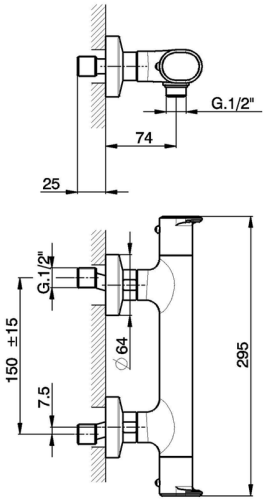

CARACTERÍSTICAS

Recambio Cartucho **ZZ96551000**

Cartucho Termostático TMX 25

EcoStop

La función EcoStop limita el caudal del agua aproximadamente el 50% de la salida máxima con una leve resistencia en la maneta. Basta con empujar ligeramente más allá de la mitad del tope sólo cuando se requiera la salida máxima de agua. Esto permitirá ahorrar hasta un 50% de agua.

SafeTouch

El sistema Huber SafeTouch mantiene el cuerpo de la grifería frío al cuerpo durante el uso.

Termostático

El Termostático Huber es tu gestor personal del agua, ayudándote a manejar, controlar y ahorrar agua y energía.

© 2021 Huber. Via Brughiere, 50. 28017 - San Maurizio (NO) - Italy
Mail: huber@hubertitalia.com, Telefono: (+39) 0322 967783, P.Iva IT02422800033.

Ducha termostática LEVITY_LYT01010

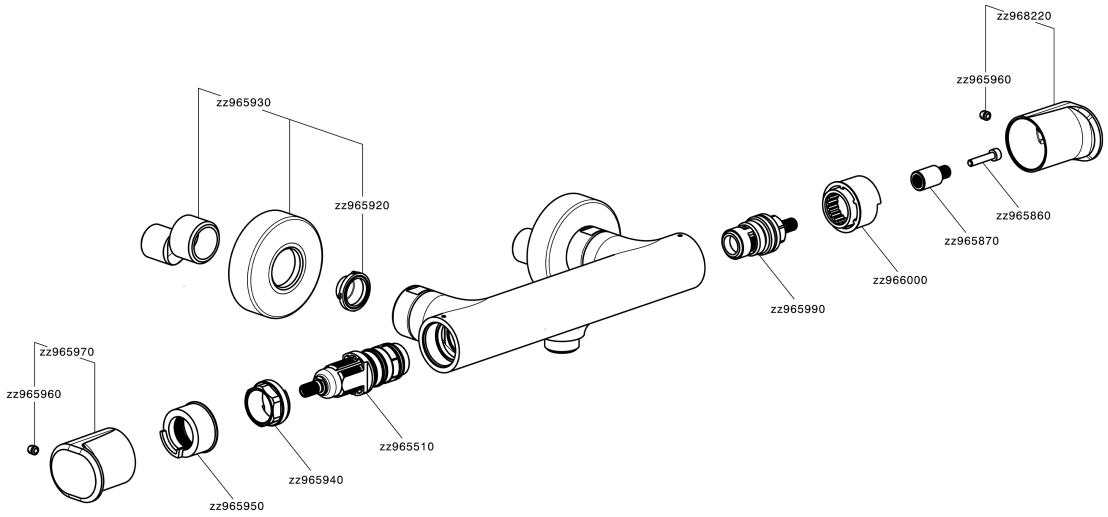

LYT01010

https://es.huberitalia.com/ducha-termostatica-levity-lyt01010

2026-02-05