# Ducha termostática LEVITY_LYT01010

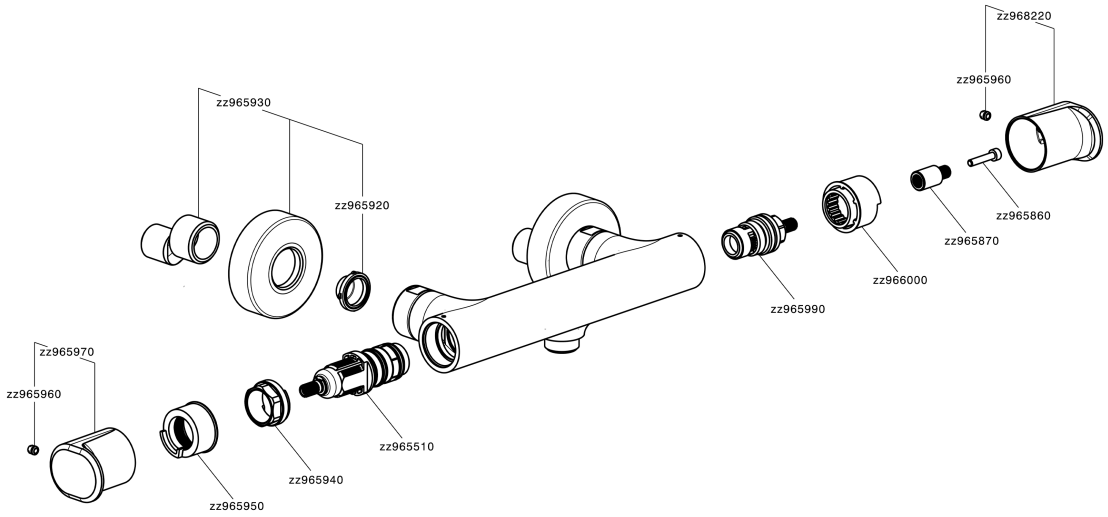


LYT01010

https://es.huberitalia.com/ducha-termostatica-levity-lyt01010

2026-05-20