Llave de paso empotrada VICTORIAN_VT000310

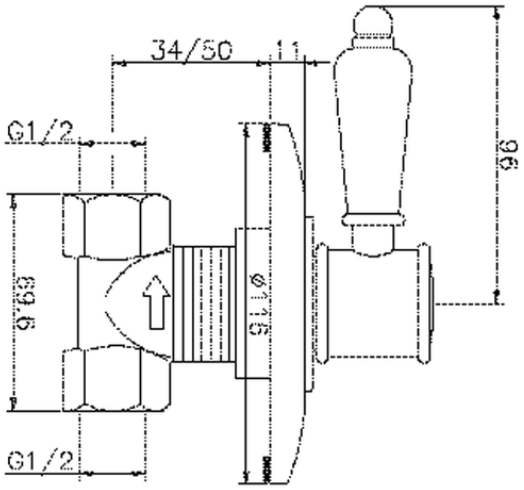

VT000310

https://es.huberitalia.com/llave-de-paso-empotrada-victorian-vt000310

2026-06-10