Huber
TEL. (+39) 0322 967783
MAIL. huber@huberitalia.com

Parte empotrada termostático ducha 2 salidas EMPOTRADO_ZB018101

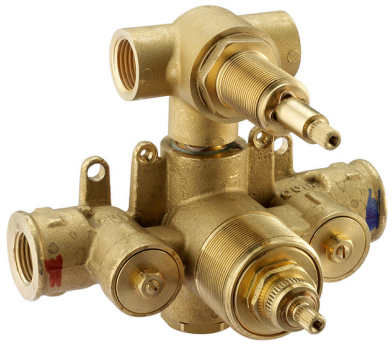

MODELO **ZB018101**

Parte empotrada termostático 2 salidas,con deviastop 2 salidas,sin parte externa

ACABADOS DISPONIBLES

04 04 Sin Acabado

CARACTERÍSTICAS

Instalación	**Empotrado**
Recambio Cartucho	**24.04A.PP**
Cartucho Termostático Plus P 8X20	
Empotrado	**1**

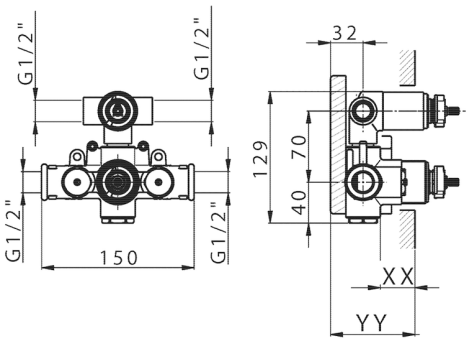

Piastra/Plate/Plaque/Platte/Placa
2-3mm: XX 25-40 YY 76-91
10 mm: XX 16-31 YY 65-80

DeviaStop

La tecnología Huber DeviaStop le permite ajustar el caudal de agua y dirigirla hacia la salida elegida (rociador superior, ducha de mano, etc.).

Termostático

El Termostático Huber es tu gestor personal del agua, ayudándote a manejar, controlar y ahorrar agua y energía.

© 2021 Huber. Via Brughiere, 50. 28017 - San Maurizio (NO) - Italy
Mail: huber@hubertitalia.com, Telefono: (+39) 0322 967783, P.Iva IT02422800033.

Parte empotrada termostático ducha 2 salidas EMPOTRADO_ZB018101

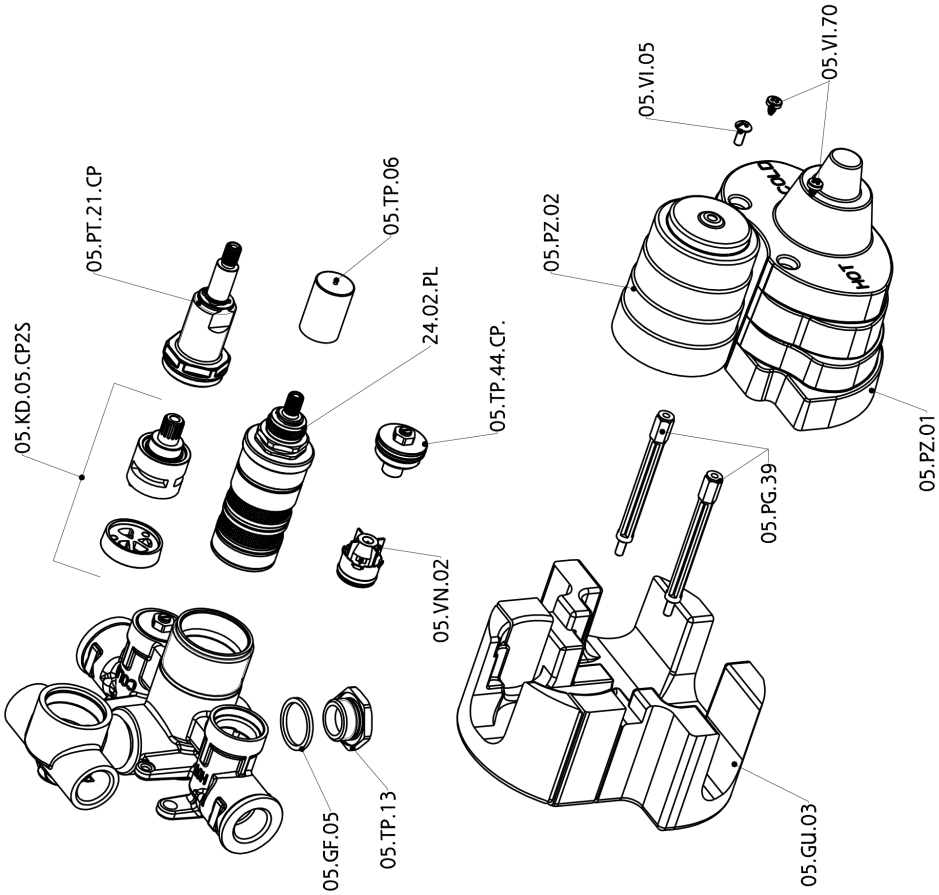

ZB018101 https://es.huberitalia.com/parte-empotrada-termostatico-ducha-2-salidas-empotrado-zb018101

2026-02-04

© 2021 Huber. Via Brughiere, 50. 28017 - San Maurizio (NO) - Italy
Mail: huber@hubertitalia.com, Telefono: (+39) 0322 967783, P.Iva IT02422800033.