Lavabo 3 agujeros EVA_EV001011

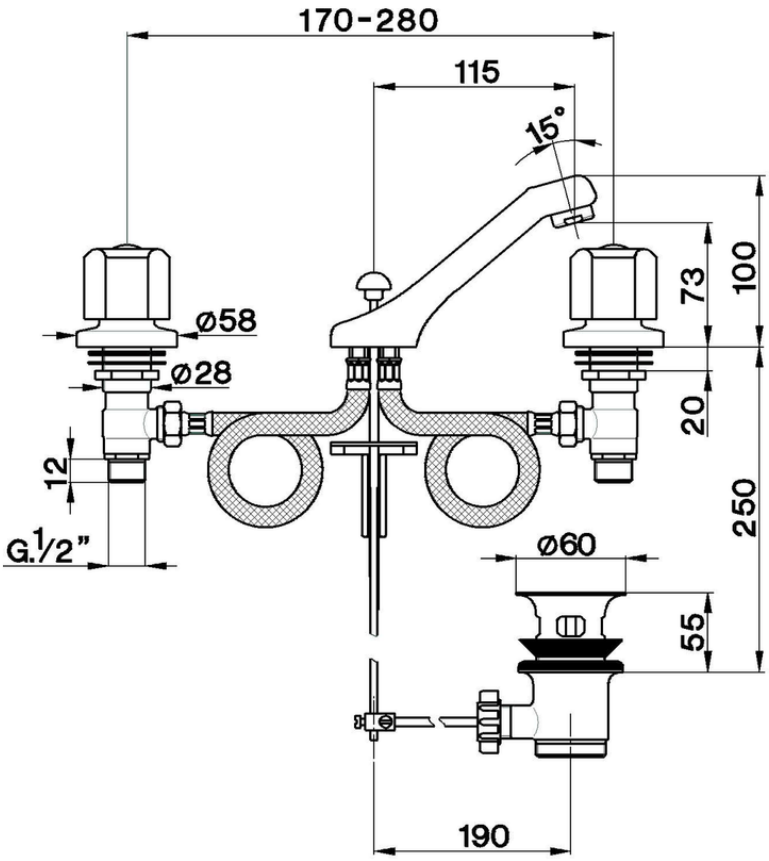

EV001011

https://es.huberitalia.com/lavabo-3-agujeros-eva-ev001011

2026-02-04