Conjunto ducha termostático empotrado VICTORIAN_912.VT01H.

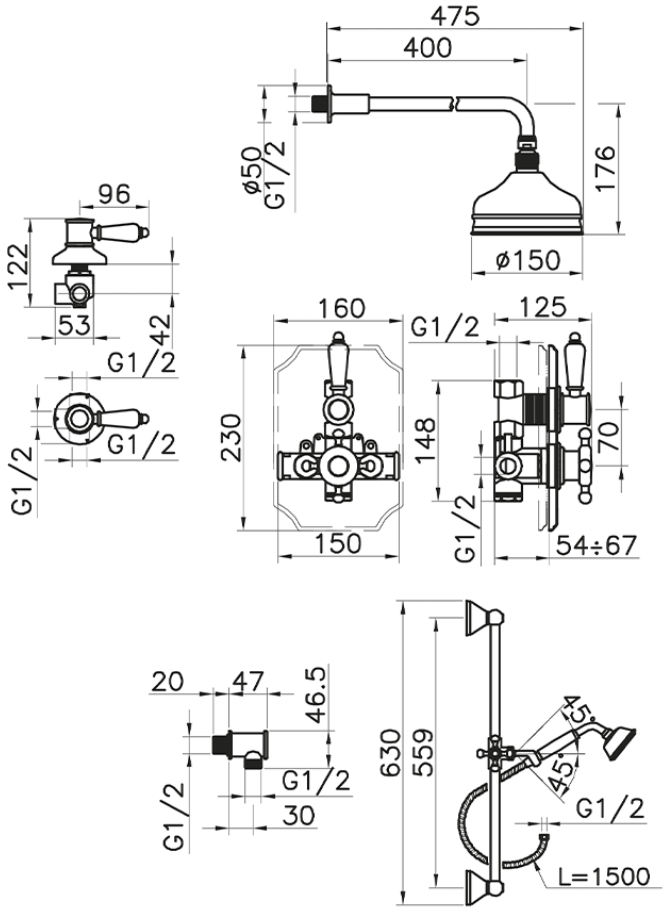

912.VT01H. https://es.huberitalia.com/conjunto-ducha-termostatico-empotrado-victorian-912-vt01h

2026-07-04

© 2021 Huber. Via Brughiere, 50. 28017 - San Maurizio (NO) - Italy
Mail: huber@hubertitalia.com, Telefono: (+39) 0322 967783, P.Iva IT02422800033.