# Conjunto ducha termostático empotrado VICTORIAN_912.VT01H.

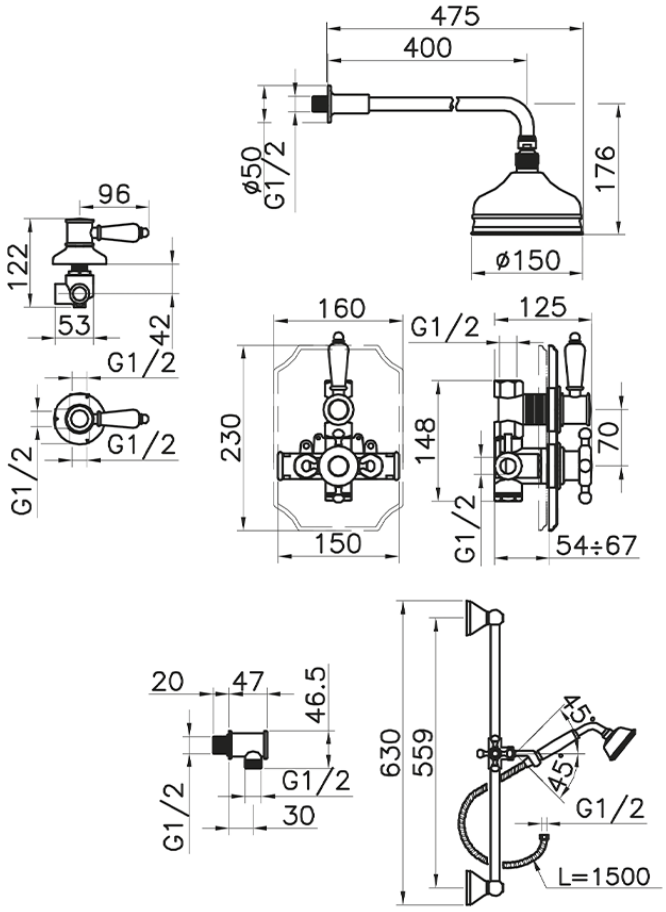


912.VT01H. https://es.huberitalia.com/conjunto-ducha-termostatico-empotrado-victorian-912-vt01h

2026-05-22