Columna termostática ducha 2 funciones NUOVA EGO_QTC8602H

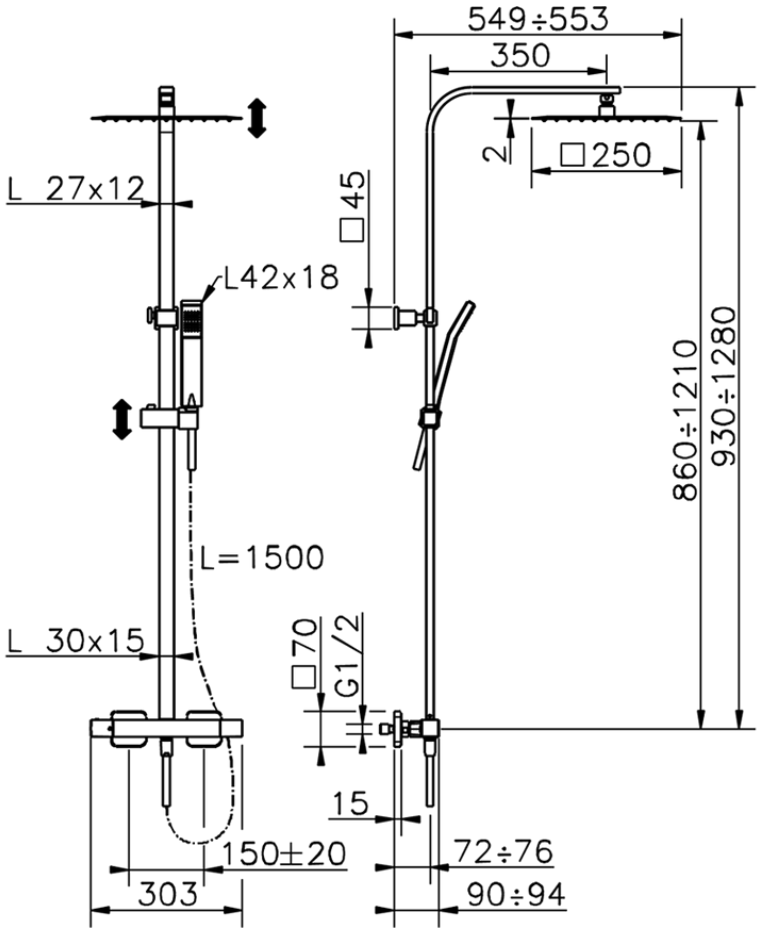

QTC8602H https://es.huberitalia.com/columna-termostatica-ducha-2-funciones-nuova-ego-qtc8602h

2026-04-30

© 2021 Huber. Via Brughiere, 50. 28017 - San Maurizio (NO) - Italy
Mail: huber@hubertitalia.com, Telefono: (+39) 0322 967783, P.Iva IT02422800033.