# Bañera termostática con duplex LEVITY_LYD21010

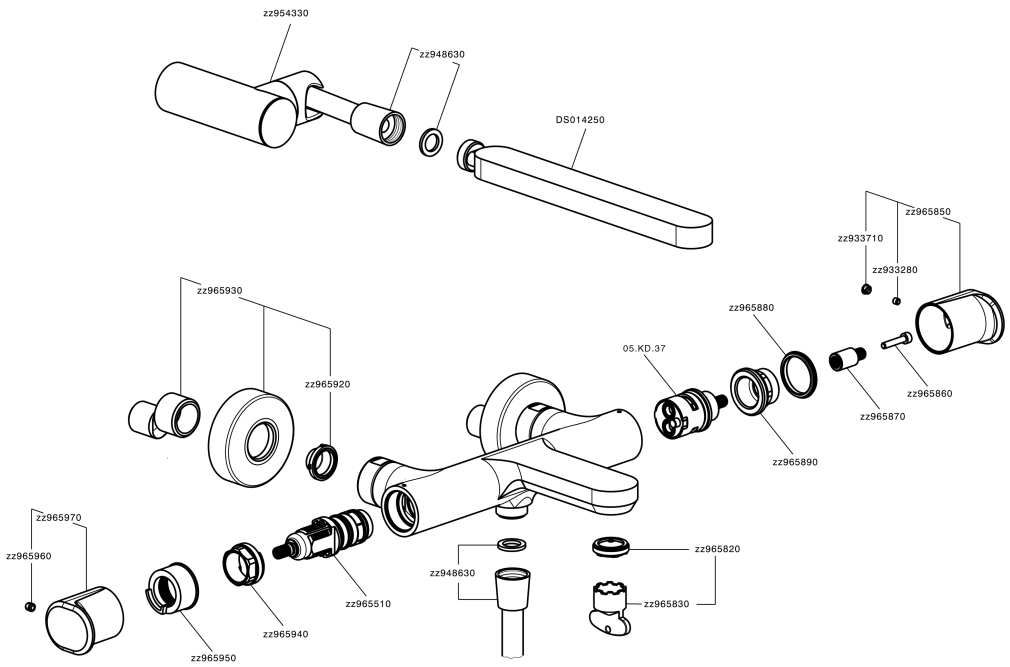


LYD21010 https://es.huberitalia.com/banera-termostatica-con-duplex-levity-lyd21010

2026-04-29