Huber
TEL. (+39) 0322 967783
MAIL. huber@huberitalia.com

Parte externa monomando ducha empotrada DADO_DD003000

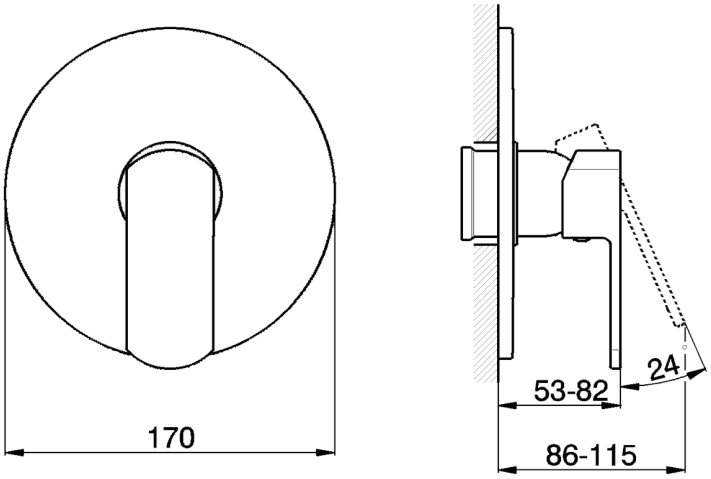

MODELO **DD003000**

Parte externa monomando ducha empotrada,sin parte empotrada,para art.ZB005300-ZB005301

ACABADOS DISPONIBLES

- **21** 21 Cromo
- **2B** 2B Níquel Brillo
- **2F** 2F Níquel Cepillado
- **40** 40 Negro Mate
- **4Q** 4Q Blanco Mate

CARACTERÍSTICAS

Instalación	**Empotrado**
Empotrado 2	**ZB005301**
	ZB005300

© 2021 Huber. Via Brughiere, 50. 28017 - San Maurizio (NO) - Italy
Mail: huber@hubertitalia.com, Telefono: (+39) 0322 967783, P.Iva IT02422800033.

Huber
TEL. (+39) 0322 967783
MAIL. huber@huberitalia.com

Parte externa monomando ducha empotrada DADO_DD003000

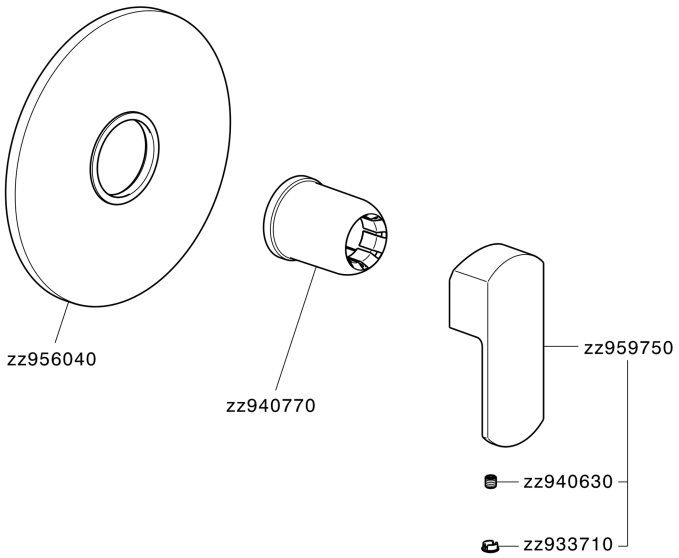

DD003000 https://es.huberitalia.com/parte-externa-monomando-ducha-empotrada-dado-dd003000

© 2021 Huber. Via Brughiere, 50. 28017 - San Maurizio (NO) - Italy
Mail: huber@hubertitalia.com, Telefono: (+39) 0322 967783, P.Iva IT02422800033.

Huber
TEL. (+39) 0322 967783
MAIL. huber@huberitalia.com

Parte empotrada monomando ducha EMPOTRADO_ZB005301

MODELO **ZB005301**

Parte empotrada monomando ducha,ducha empotrada 1/2",sin parte externa,con silenciadores

ACABADOS DISPONIBLES

04 04 Sin Acabado

CARACTERÍSTICAS

Instalación	**Empotrado**
Recambio Cartucho	**ZZ94035000**
Cartucho Monomando 35 mm	
Empotrado	**1**

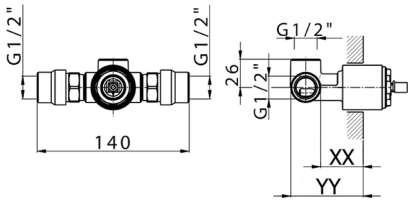

Piastra/Plate/Plaque/Platte/Placa
2-3mm: XX 27-47 YY 54-74
10mm: XX 16-40 YY 43-68

© 2021 Huber. Via Brughiere, 50. 28017 - San Maurizio (NO) - Italy
Mail: huber@hubertitalia.com, Telefono: (+39) 0322 967783, P.Iva IT02422800033.

Huber
TEL. (+39) 0322 967783
MAIL. huber@huberitalia.com

Parte empotrada monomando ducha EMPOTRADO_ZB005300

MODELO **ZB005300**

Parte empotrada monomando ducha,ducha empotrada 1/2",sin parte externa

ACABADOS DISPONIBLES

04 04 Sin Acabado

CARACTERÍSTICAS

Instalación	**Empotrado**
Recambio Cartucho	**ZZ94035000**
Cartucho Monomando 35 mm	
Empotrado	**1**

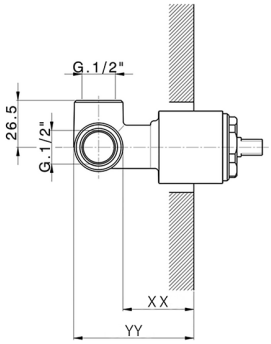

Piastra/Plate/Plaque/Platte/Placa
2-3mm: XX 27-47 YY 54-74
10mm: XX 16-40 YY 43-68

2026-10-11

© 2021 Huber. Via Brughiere, 50. 28017 - San Maurizio (NO) - Italy
Mail: huber@hubertitalia.com, Telefono: (+39) 0322 967783, P.Iva IT02422800033.